PT Serbatoi Pressurizzabili
***PT** Pressurized Tanks*

PT2

PT5

PT10

PT16

Alimentazione in pressione di prodotti a bassa e media viscosità.

I **Serbatoi pressurizzabili della serie PT** nascono per alimentare ad una pressione costante e regolabile fluidi a bassa e media viscosità quali **olio, colle anaerobiche, colle ciano acriliche, grassi NLGI 000-00-0, resine autolivellanti etc**.

I serbatoi PT esistono in 4 capacità: **2 litri, 5 litri, 10 litri e 16 litri** e possono essere equipaggiati con sensore di minimo livello elettrico. I serbatoi DAV Tech rispettano le normative PED riguardanti i recipienti in pressione e sono **marcati CE**.

Caratteristiche:

- Recipiente spesso 3 mm in acciaio inox
- Coperchio in alluminio sp. 15 mm sabbiato ed impermeabilizzato
- Serbatoio lucidato a specchio esternamente e satinato internamente
- Valvola di max pressione certificata tarata a 5 bar
- Riduttore di pressione con manometro per regolazione portata
- Possibilità di controllo del minimo livello con sensore

Pescante e tubo di alimentazione

Per evitare di dover creare pescanti rigidi, spesso a rischio rottura oltre che incompatibili con molte colle, è stato scelto di utilizzare uno speciale raccordo a ogiva passante, che permette di far sì che il tubo (8x6 o 6x4 mm) utilizzato per alimentare il fluido in uscita possa essere introdotto fino al fondo del serbatoio prima di essere serrato in posizione.

Trattamento delle superfici

Nella progettazione e realizzazione dei serbatoi DAV Tech è stata dedicata grande attenzione anche alla qualità estetica delle finiture, oltre che alla loro funzionalità.
Si è scelto quindi di lucidare a specchio la superficie esterna del barattolo in acciaio inox mentre il coperchio, in alluminio, viene lavorato a CNC e successivamente anodizzato per renderlo resistente e facilmente pulibile.

Qualità 100% italiana

Tutti i componenti e la costruzione del serbatoio provengono da fornitori italiani; questo ci permette, specie per le parti più delicate come le valvole di sicurezza, di offrire ai nostri clienti un prodotto robusto, duraturo e soprattutto sicuro.

Feeding of low to medium viscosity fluids.

*The **PT pressurized tanks** are designedo to feed with a constant, reliable and adjustable pressure low and medium viscosity fluids such as: **oils, anaerobic and cyanoacrylic glues, 000-00-0 NLGI greases, self leveling resins etc.***

*The tanks are available in 3 sizes: **2 liters, 5 liters, 10 liters and 16 liters** and could be equipped with low level sensor.*
*DAV Tech tanks comply the PED rules regarding pressurized pots and are **CE marked**.*

Features

- *3 mm thickness stainless steel pot*
- *15 mm Aluminium cap, sandblasted and painted*
- *The pot's stainless steel is mirror polished outside and polished inside*
- *Safety over-pressure valve,setted and certified at 5 bar*
- *SMC pressure adjuster with gauge*
- *Possibility to check the low level of the fluid*

Fluid feeding hose

To avoid having to create rigid intakes, often incompatible with many glues, was chosen to use a special fitting, which allows to ensure that the tube (8x6 or 6x4 mm) used to feed the output fluid may be introduced to the bottom of the tank before being tightened in position.

Polishing of surfaces

In the design and construction of tanks Tech DAV has been paid great attention to the quality aesthetic finishes, as well as to their functionality. It is therefore chosen to polish the outer surface of the stainless steel jar while the lid, in aluminum, it is processed by CNC and then anodized to make it resistant and easy to clean.

Italian quality 100%

All the components and construction of the tank come from Italian suppliers and this enables us, especially for most delicate parts such as safety valves, to offer our clients a tank robust, durable and above all safe.

PT2 SERBATOI *TANKS*

Capacità *Size*	2 Lt.
Peso indicativo - *Weight*	3 Kg
Diametro interno fusti - *Internal diameter*	Ø 123 mm
Altezza interna fusti - *Internal height*	190,50 mm
Dimensioni ingombro - *Overall dimensions* (max)	h. 333,50 mm, Ø 210 mm
Spessore barattolo - *Thickness of the pot*	3 mm
Spessore coperchio - *Thickness of the cap*	15 mm
Max pressione alimentazione - *Max feeding pressure*	5 bar, la pressione in eccesso viene scaricata da una valvola di sicurezza - 5 bar, the exceeding pressure is automatically discharged from the safety valve
Materiali utilizzati - *Used material*	Acciaio inox - *Stainless steel, anodized aluminum*
Controllo minimo livello - *Low level monitoring*	Optional

Misure | Dimensions

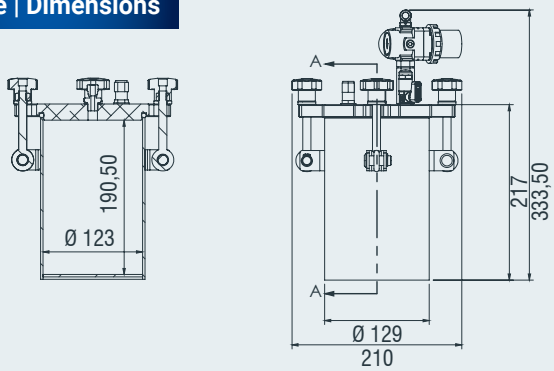

Combinazioni possibili | *Possible combinations*

LLS

LLS-AN

LLS-CONTACTLESS

PT5 SERBATOI *TANKS*

Capacità *Size*	5 Lt.
Peso indicativo - *Weight*	5 Kg
Diametro interno fusti - *Internal diameter*	Ø 162,30 mm
Altezza interna fusti - *Internal height*	241 mm
Dimensioni ingombro - *Overall dimensions* (max)	h. 380 mm, Ø 271 mm
Spessore barattolo - *Thickness of the pot*	3 mm
Spessore coperchio - *Thickness of the cap*	15 mm
Max pressione alimentazione - *Max feeding pressure*	5 bar, la pressione in eccesso viene scaricata da una valvola di sicurezza - 5 bar, the exceeding pressure is automatically discharged from the safety valve
Materiali utilizzati - *Used material*	Acciaio inox - *Stainless steel, anodized aluminum*
Controllo minimo livello - *Low level monitoring*	Optional

Misure | Dimensions

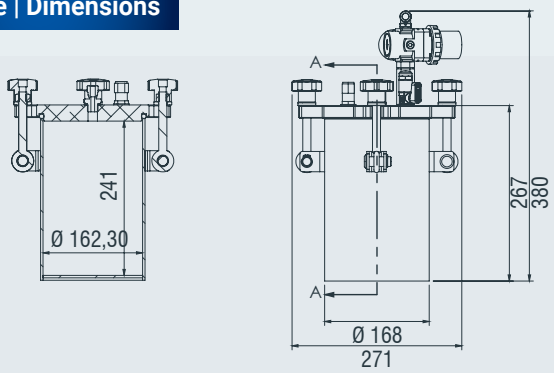

Combinazioni possibili | *Possible combinations*

LLS

LLS-CONTACTLESS

LLS-CAP

STIRRER

PT10 SERBATOI *TANKS*

Capacità *Size*	10 Lt.
Peso indicativo - *Weight*	7 Kg
Diametro interno fusti - *Internal diameter*	Ø 200 mm
Altezza interna fusti - *Internal height*	291 mm
Dimensioni ingombro - *Overall dimensions* (max)	h.430 mm, Ø 306 mm
Spessore barattolo - *Thickness of the pot*	3 mm
Spessore coperchio - *Thickness of the cap*	15 mm
Max pressione alimentazione - *Max feeding pressure*	5 bar, la pressione in eccesso viene scaricata da una valvola di sicurezza - 5 bar, the exceeding pressure is automatically discharged from the safety valve
Materiali utilizzati - *Used material*	Acciaio inox - *Stainless steel, anodized aluminum*
Controllo minimo livello - *Low level monitoring*	Optional

Misure | Dimensions

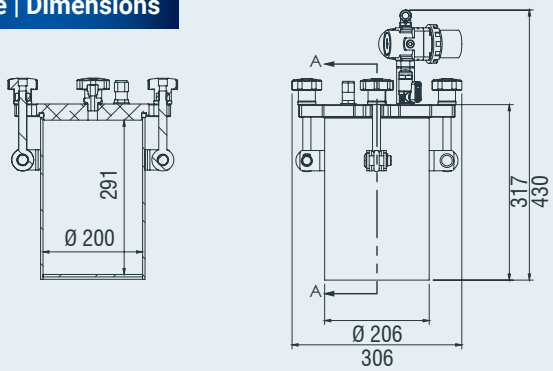

Combinazioni possibili | *Possible combinations*

PT16 SERBATOI *TANKS*

Capacità *Size*	16 Lt.
Peso indicativo - *Weight*	12 Kg
Diametro interno fusti - *Internal diameter*	Ø 250 mm
Altezza interna fusti - *Internal height*	359 mm
Dimensioni ingombro - *Overall dimensions* (max)	h. 498 mm, Ø 360 mm
Spessore barattolo - *Thickness of the pot*	3 mm
Spessore coperchio - *Thickness of the cap*	15 mm
Max pressione alimentazione - *Max feeding pressure*	3 bar, la pressione in eccesso viene scaricata da una valvola di sicurezza - 5 bar, the exceeding pressure is automatically discharged from the safety valve
Materiali utilizzati - *Used material*	Acciaio inox - *Stainless steel, anodized aluminum*
Controllo minimo livello - *Low level monitoring*	Optional

Misure | Dimensions

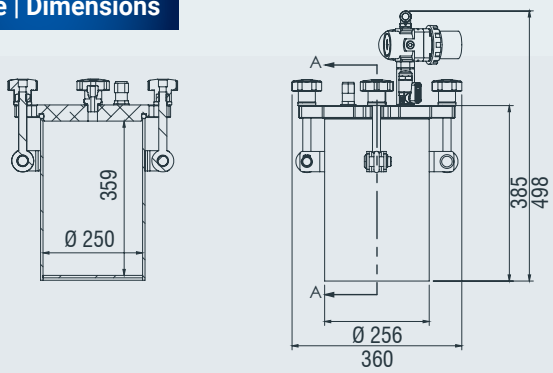

Combinazioni possibili | *Possible combinations*

Sensori di livello | *Level sensors*

LLS

Minimo livello elettrico per fluidi a bassa viscosità

Tramite l'uso di un sensore di minimo livello elettrico (opzionale) è possibile ricevere un segnale quando il livello di riempimento del serbatoio scende sotto al 20% circa.

Su richiesta, sui serbatoi PT 5.0, PT10.0 e PT16.0 è addirittura possibile montare 2 segnali di livello, anche molto vicini tra loro per poter ricevere anche un pre-allarme.

Low level monitoring for low viscosity fluids

Using the low level sensor(optional) is possible to receive an electric signal when the tank level is under the 20-30%.

On the tanks PT5.0, PT10.0 and PT16.0 is also possible to mount 2 level signals, one for a first warning and the second for the alarm.

LLS-AN

Versione PT2.0 per barattoli collanti anaerobici

I collanti anaerobici delle aziende più conosciute sono quasi sempre forniti in barattoli ovali della capacità di 250 cc. Il travaso di questi barattoli comporta il rischio di sporcare l'area di lavoro, oltre alla perdita di parte del prodotto. I serbatoi PT2.0 (PT5.0 su richiesta) esistono in una versione apposita che consente di inserire direttamente nel serbatoio il barattolo del fluido tramite un centratore, mentre un collare sul coperchio fa si che lo stesso rimanga fermo in posizione anche se il serbatoio viene piegato.

PT2.0 for anaerobic fluids

The anaerobic adhesives of the best known companies are almost always supplied in oval tins with capacity of 250cc. The transfer of these cans involves the risk of soiling the work area, in addition to the loss of part of the product. The tanks PT2.0 (PT5.0 on request) exists in a special version that allows you to enter directly into the reservoir jar fluids thanks to a 3D centering device, while a collar on the lid means that the same remains stationary in position even if the tank is bent.

LLS-CONTACTLESS

Sensore di livello a ultrasuoni

Il sensore di livello ad ultrasuoni (filetto M18) senza contatto per alte pressioni, con uscita analogica e digitale, permette di conoscere in tempo reale il livello del prodotto contenuto all'interno del serbatoio (uscita analogica), o di impostare un valore per segnalare quando viene raggiunta la soglia minima (uscita digitale).

Ultrasonic level sensor

The non-contact ultrasonic level sensor (M18 thread) for high pressure, with analogue and digital output, allows to know in real time the level of the product contained inside the tank (analogue output), or to set a value per signal when it is reached the minimum threshold (digital output).

LLS-CAP

Sensore capacitivo con asta teflonata a contatto

Il sensore capacitivo con asta teflonata, con uscita analogica e digitale, permette di conoscere in tempo reale il livello del prodotto contenuto all'interno del serbatoio (uscita analogica), o di impostare un valore per segnalare quando viene raggiunta la soglia minima (uscita digitale).
Facilmente parametrizzabile tramite penna magnetica.

Capacitive sensor with contact teflon-coated rod

The capacitive sensor with Teflon-coated rod, with analogue and digital output, allows to know in real time the level of the product contained inside the tank (analogue output), or to set a value per signal when it is reached. the minimum threshold (digital output).
Easy setting up by magnetic pen.

STIRRER

Agitatore PT10.0 e PT16.0

Azionato da un motoriduttore a bassa (velocità 30 rpm) circa, mediante le palette in acciaio mantiene miscelato il prodotto all'interno del serbatoio.

Stirrer PT10.0 and PT16.0

Operated by a low speed gearmotor (about 30 rpm), it keeps the product mixed inside the tank by means of the steel vanes.

Istruzioni per l'uso | *Operating instructions:*

Aprire il serbatoio svitando i 4 galletti e sollevare il coperchio.

Open the tank by unscrewing the 4 wing nuts and lift the lid.

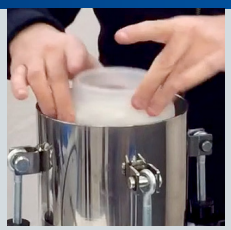

Inserire barattolo con prodotto o direttamente il fluido all'interno del serbatoio.

Insert the jar with the product or the fluid directly into the tank.

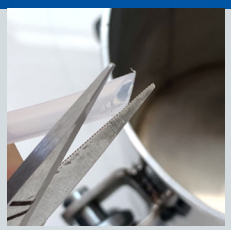

Tagliare tubo in Rilsan a 45°.

Cut 45 ° Rilsan pipe.

Inserire il tubo il Rilsan attraverso il foro a ogiva presente sul coperchio.

Insert the Rilsan tube through the ogive hole on the lid.

Inserire il tubo fino a toccare il fondo del serbatoio.

Insert the tube until it touches the bottom of the tank.

Riposizionare il coperchio e fissarlo chiudendo i 4 galletti.

Replace the lid and secure it by closing the 4 wing nuts.

DAV TECH SRL Via Ravizza, 30
36075 Montecchio Maggiore (VI) - ITALY
Tel. +39 0444 574510 - Fax +39 0444 574324
davtech@davtech.it - www.davtech.it

DAV TECH POLAND SP. ZO.O. ul. Na Grobli 1A
32-005 Niepołomice - POLAND
Tel. +48 122785076
davtech@davtech.pl - www.davtech.pl

Follow us

WATCH TUTORIAL